SISTEMI DI SICUREZZA

FLYK EXT Slim, Sensore DT a tenda, wireless bidirezionale

Manuale di installazione

ATTENZIONE

Questo dispositivo è alimentato da un pila LiMgO2/ LiSocI2 **NON** ricaricabile

Evitare assolutamente di:

- tentare di ricaricare
- mettere in corto circuito
- schiacciare o disassemblare
- esporre a temperatura superiori a 85°C
- esporre all'acqua il contenuto

pena pericolo di incendio, ustioni, esplosione

Le pile esauste devono essere smaltite secondo la normativa vigente

La sicurezza di questo sistema è garantita dal seguire attentamente le seguenti istruzioni, pertanto è necessario conservarle per un uso futuro.

CE RED

La Pess Technologies, dichiara che questo dispositivo è conforme ai requisiti essenziali come indicati dalla direttiva 2014/53/EU.

Documento fornito da CTS Tecnologie · www.ctstecnologie.it · info@ctstecnologie.it

CARATTERISTICHE

Compatibilità:	con i ricevitori FLYK Controller (non compatibile con la serie i.Radiò 868)
Funzioni speciali:	Energy save, inibisce il sensore per 3 o 6 minuti dopo ogni allarme Regolazione separata sensibilità IR e MW Compensazione digitale della temperatura Supervisione Funzione Walk test per prove di copertura
Alimentazione:	Pila LiMg CRAA 3V (non sostituire la pila con modelli diversi da quella in dotazione) Pila LiSocI2 AA 3,6V (dalla versione Firmware 2.40 in poi)
Autonomia:	circa 2 anni con 50 trasmissioni al giorno
Distanza di rilevazione:	12 m. lente curtain (tenda)
Temp. di funz.:	-20° ÷ +60°C
Direttiva EU:	RoHS 2011/65/EU, RED 2014/53/EU
Frequenza:	868 MHz
Protocollo radio:	PESS FLYK
Dimensioni:	129x40x48 mm (129x45x52 mm se montato con staffa ad angolo)

INSTALLAZIONE

☞ Scegliere il punto di installazione tenendo presente che il dispositivo **NON** deve essere installato

- su pareti o superfici metalliche
- immediatamente al di sopra di radiatori di calore
- frontalmente a caminetti o simili
- nelle immediate vicinanze di fonti di disturbi elettromagnetici

Il sensore può essere usato sia per protezioni perimetrali che per la protezione di finestre

Esempi di installazione:

Protezione perimetrale
lungo i muri esterni
installare a 2,1 m

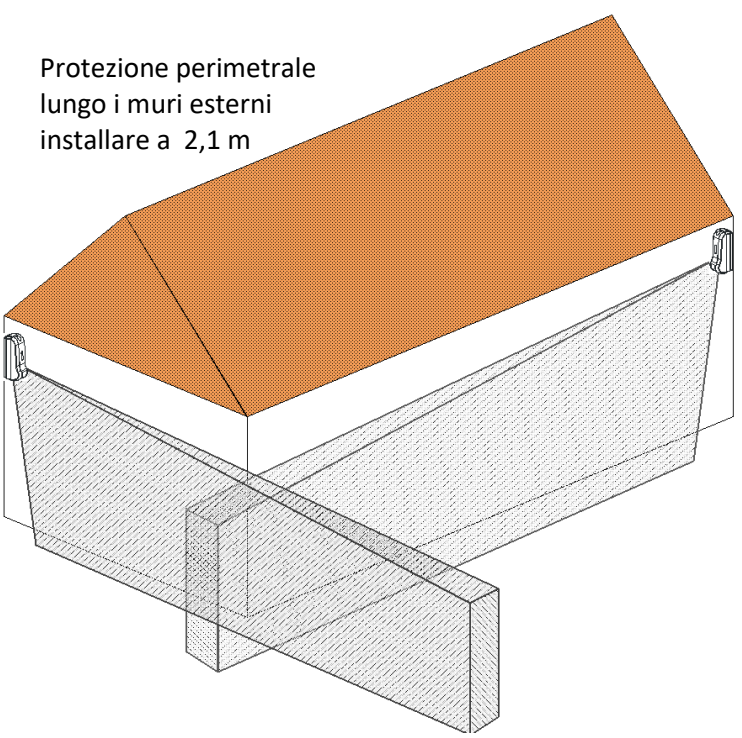

Protezione di finestre
installare in un angolo
in alto del vano finestra
tra il serramento interno
e quello esterno

Documento fornito da CTS Tecnologie · www.ctstecnologie.it · info@ctstecnologie.it

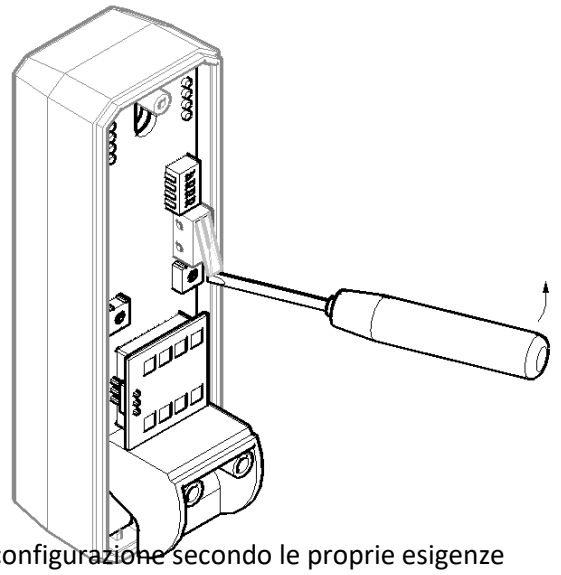

Aprire il sensore e rimuovere la scheda facendo leva con un piccolo cacciavite a taglio, lateralmente, tra la scheda e la base

1. Fissare il supporto dritto o ad angolo al muro
2. Fissare la base al supporto
3. Inserire la pila rispettando la polarità
4. Inserire la scheda nella base e predisporre i Dip switch di configurazione secondo le proprie esigenze
5. Chiudere la cover ed effettuare le prove di copertura

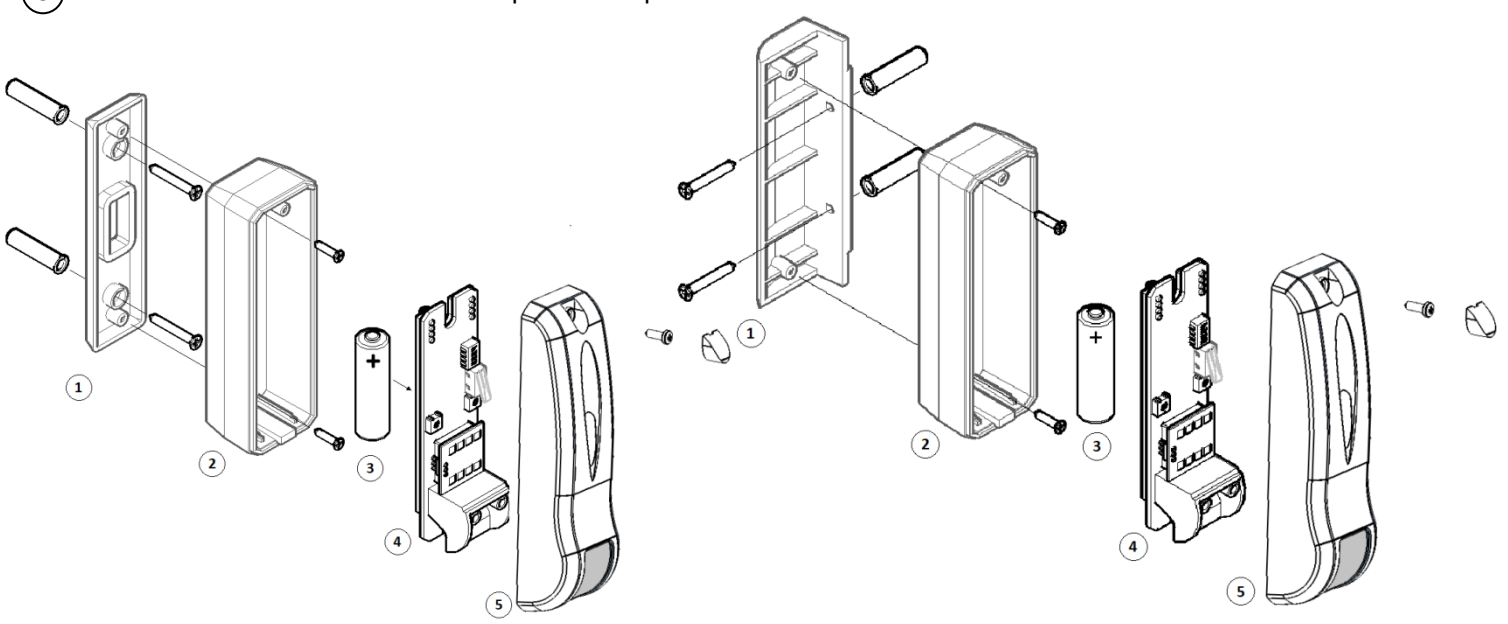

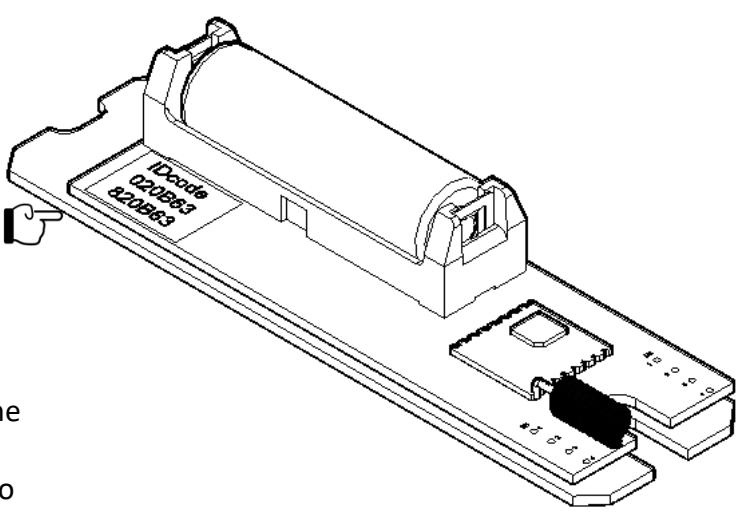

NOTA BENE:
Prima di inserire la scheda nel suo alloggiamento, prendersi nota del suo IDcode primario (quello che inizia con 02) perché vi servirà in fase di programmazione del sensore sulla centrale.
Esso è scritto sul talloncino apposto sul retro della scheda, vicino al vano pila.

Documento fornito da CTS Tecnologie · www.ctstecnologie.it · info@ctstecnologie.it

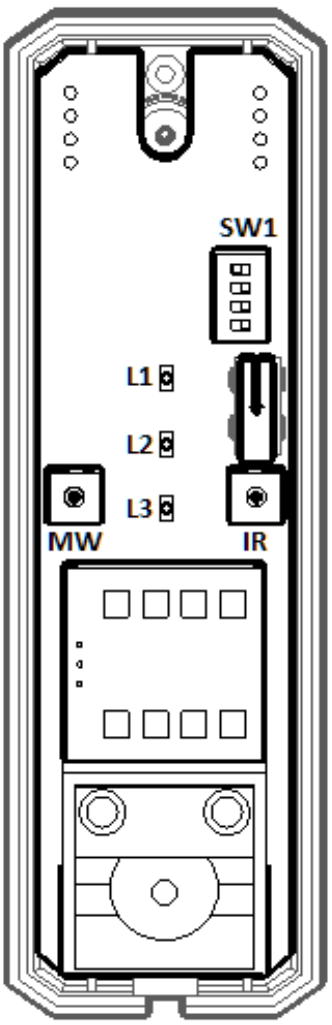

Dip switch	
Sigla	**Funzione**
Dip 1	in posizione ON abilita la segnalazione di batteria scarica tramite il LED giallo in caso di batteria scarica il LED emetterà un lampeggio ogni 20 sec.
Dip 2	in posizione OFF setta il tempo di inibizione a 3 min. in posizione ON setta il tempo di inibizione a 6 min.
Dip 3	in posizione ON attiva la segnalazione visiva di rilevazione tramite il LED rosso anche quando il sensore è in stato di inibizione.
Dip 4	Lo spostamento da OFF a ON attiva la modalità di walk test. Il sensore resta in walk test per 3 minuti dopo di ché torna al normale funzionamento anche se Dip 4 è rimasto in ON. Per attivare nuovamente la funzione di walk test mettere il Dip 4 in OFF e riportarlo nuovamente su ON.
Trimmer	
MW	Regola la sensibilità della microonda
IR	Regola la sensibilità dellinfrarosso
LED	
L1 rosso	Acceso fisso per 2 sec. = Allarme
L2 giallo	In walk test: acceso fisso per 2 sec. = allarme microonda
L3 verde	In walk test: acceso fisso per 2 sec. = allarme infrarosso

DIAGRAMMA DI COPERTURA

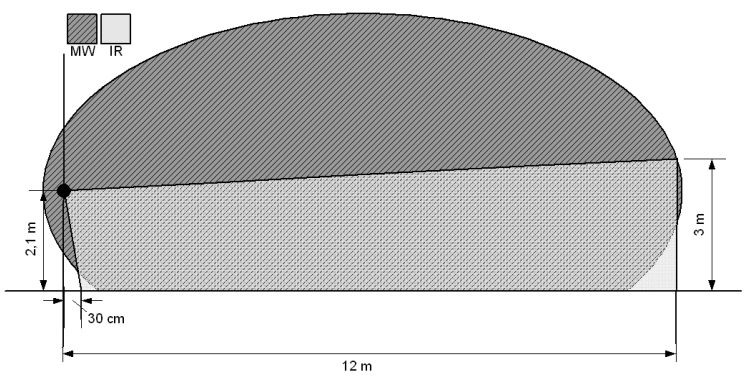

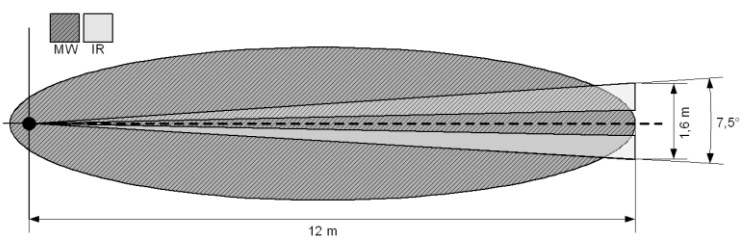

Registrazione del sensore in centrale

Per la registrazione in centrale e per la programmazione vedi il manuale del software Elios Prog

(annotarsi il suo IDcode riportato in etichetta sulla scheda prima di chiudere definitivamente il sensore)

FUNZIONE DI WALK TEST

Per effettuare le prove di copertura occorre attivare la modalità Walk test.

- aprire la cover del sensore
- Spostare su ON il DIP 4 e rimetterlo nuovamente su OFF

Il sensore esce automaticamente dalla modalità Walk test dopo 3 minuti, anche se il DIP 4 viene lasciato permanentemente su ON.

Documento fornito da CTS Tecnologie · www.ctstecnologie.it · info@ctstecnologie.it

MANUALE INSTALLATORE

Documentazione tecnica

Documentazione originale del produttore, messa a disposizione da CTS Tecnologie.

Sei un installatore o un'azienda?

Registrati all'area clienti per vedere i prezzi, ordinare online e scaricare cataloghi e listini dei marchi che distribuiamo.

www.ctstecnologie.it/registrazione

Contatti

Email	info@ctstecnologie.it
Sede	Via Ugo la Malfa 8, 20128 Milano
Sito	www.ctstecnologie.it

Vendita in tutta Italia · Assistenza tecnica in Lombardia

Cosa trovi da CTS Tecnologie

- Oltre 2.000 prodotti per antintrusione, videosorveglianza, antincendio e controllo accessi
- Consulenza per preparare preventivi con le soluzioni adatte al cliente
- Assistenza ai tecnici per installazione e programmazione dei marchi trattati
- Formazione tecnico-commerciale sulle apparecchiature distribuite

Le pagine precedenti riproducono il documento originale del produttore senza modifiche.
Marchi e contenuti appartengono ai rispettivi proprietari.

CTS S.r.l. · P.IVA 06619100966